CORTINA ROLLER EVOLUTION

FLEXALUM
CONTROL SOLAR Y DECORACIÓN

DESCRIPCIÓN DEL PRODUCTO

La nueva cortina Roller Evolution Flexalum® es la solución perfecta para cubrir sus ventanas de una manera innovadora. Su diseño plano y sencillez permiten integrarla a cualquier estilo de decoración.

A los atributos ya conocidos en una cortina Roller, se suman características mejoradas que permiten lograr mayores dimensiones, con anchos de hasta 3.4 m. en un solo paño y mecanismos de alta calidad que garantizan una operación liviana y confortable. La Cortina Roller Evolution Flexalum® es fácil de manipular y ocupa un reducido espacio en la ventana.

Disponible en 3 líneas: EV29, EV38 y EV52, que cubren distintas dimensiones, diferenciadas por el tamaño del tubo y robustez de sus componentes. Opcionalmente, en la línea EV52 motorizada se pueden acoplar hasta 3 paños con un mínimo gap de luz.

ACCIONAMIENTO: Standard EV29 – EV38 – EV52

La Cortina Roller Evolution es operada a través de una cadenilla que permite enrollar y desenrollar la tela según se requiera (caída anterior o posterior), pudiendo regular el alto deseado con total exactitud. Sus soportes metálicos y su puntera con auto-bloqueo brindan una excelente sujeción. Sus tapas plásticas, resistentes a los rayos UV, otorgan una terminación estética superior.

CORTINA ROLLER EVOLUTION LÍNEA EV29

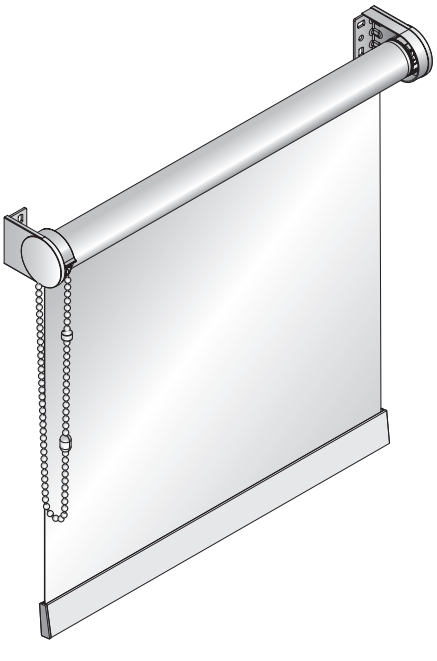

CORTINA ROLLER EVOLUTION LÍNEA EV38

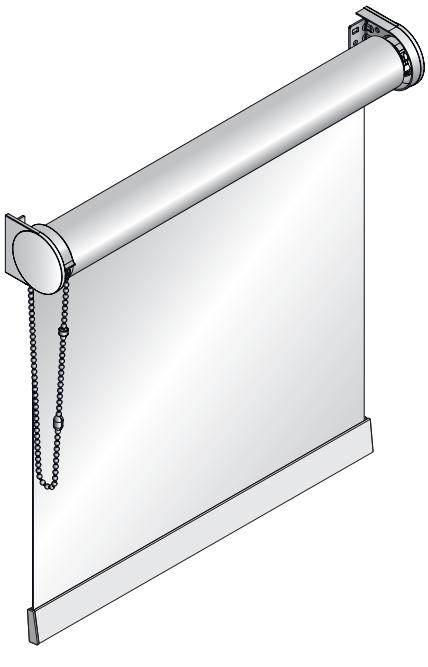

CORTINA ROLLER EVOLUTION LÍNEA EV52

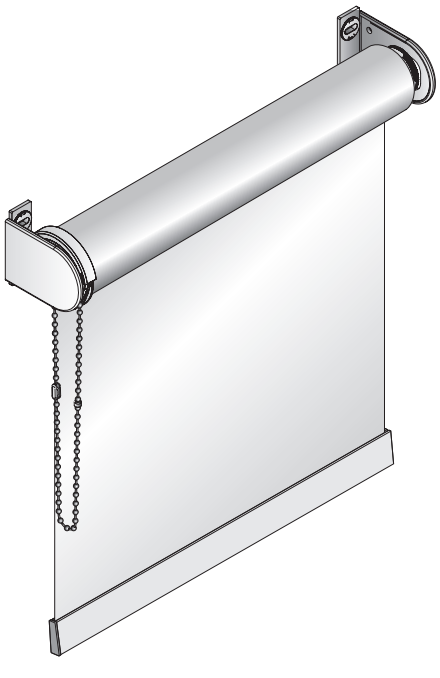

*La base, el sistema de control, la cadenilla, los soportes y las tapas, solo se encuentran disponibles en color blanco, y la puntera en color gris claro.

5 AÑOS GARANTIA

ACCIONAMIENTO: Motorizado EV52

Para la línea EV52 de Cortinas Roller Evolution Flexalum®, es posible seleccionar la opción de accionamiento Motorizado Standard (Interruptor) o con un Motor RF (Control Remoto) a 220 volts, que permite levantar cortinas de hasta 15 m². La opción motorizada brinda mayor comodidad, seguridad y elegancia al momento de operar la cortina.

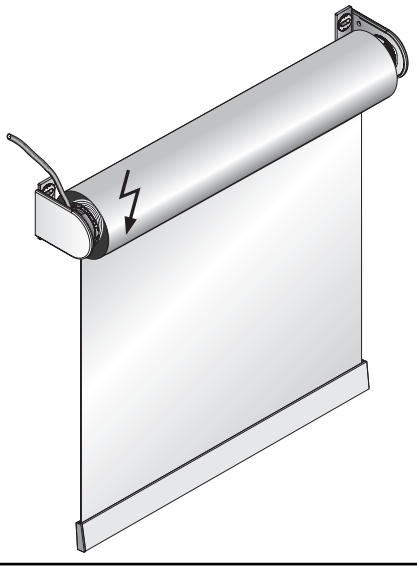

ACCIONAMIENTO: Motorizado Multipaños EV52

Para grandes dimensiones, seleccione la opción Motorizada Multipaños, que permite cubrir anchos mayores. Las Cortinas Roller Evolution Multipaño Flexalum®, son operadas a través de un motor, capaz de accionar hasta 3 paños de tela simultáneamente.

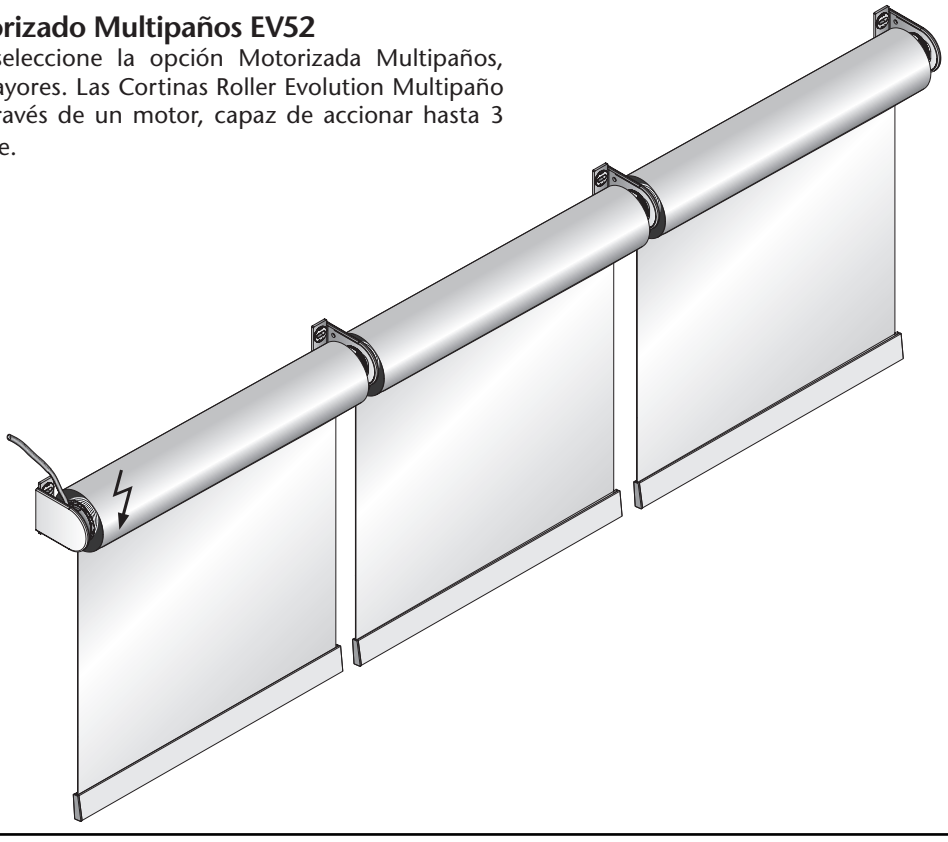

OPCIONALES

CADENA METÁLICA: Opcionalmente, podrá elegir una cadena de acero niquelado con unión y tope también metálicos. Esta cadena tiene un recargo (consultar lista de precios). Tanto la cadenilla plástica como su opcional metálica, permiten especificar su altura.

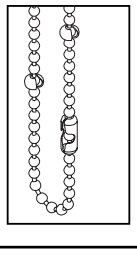

SOPORTE DE EXTENSIÓN: Para EV29 y EV38, está disponible un **soporte de extensión** que permite distanciar la cortina cuando se instala a muro, en caso de requerir alejarse de manillas u otros objetos que puedan interferir con el recorrido normal de la cortina.

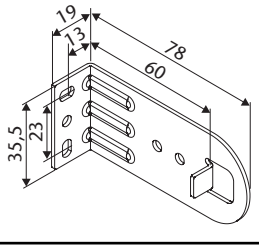

Medidas en mm.

ELECCIÓN DEL SISTEMA

Para encontrar el sistema adecuado, ingrese las medidas finales de su Cortina Roller Evolution Flexalum® en el siguiente cuadro:

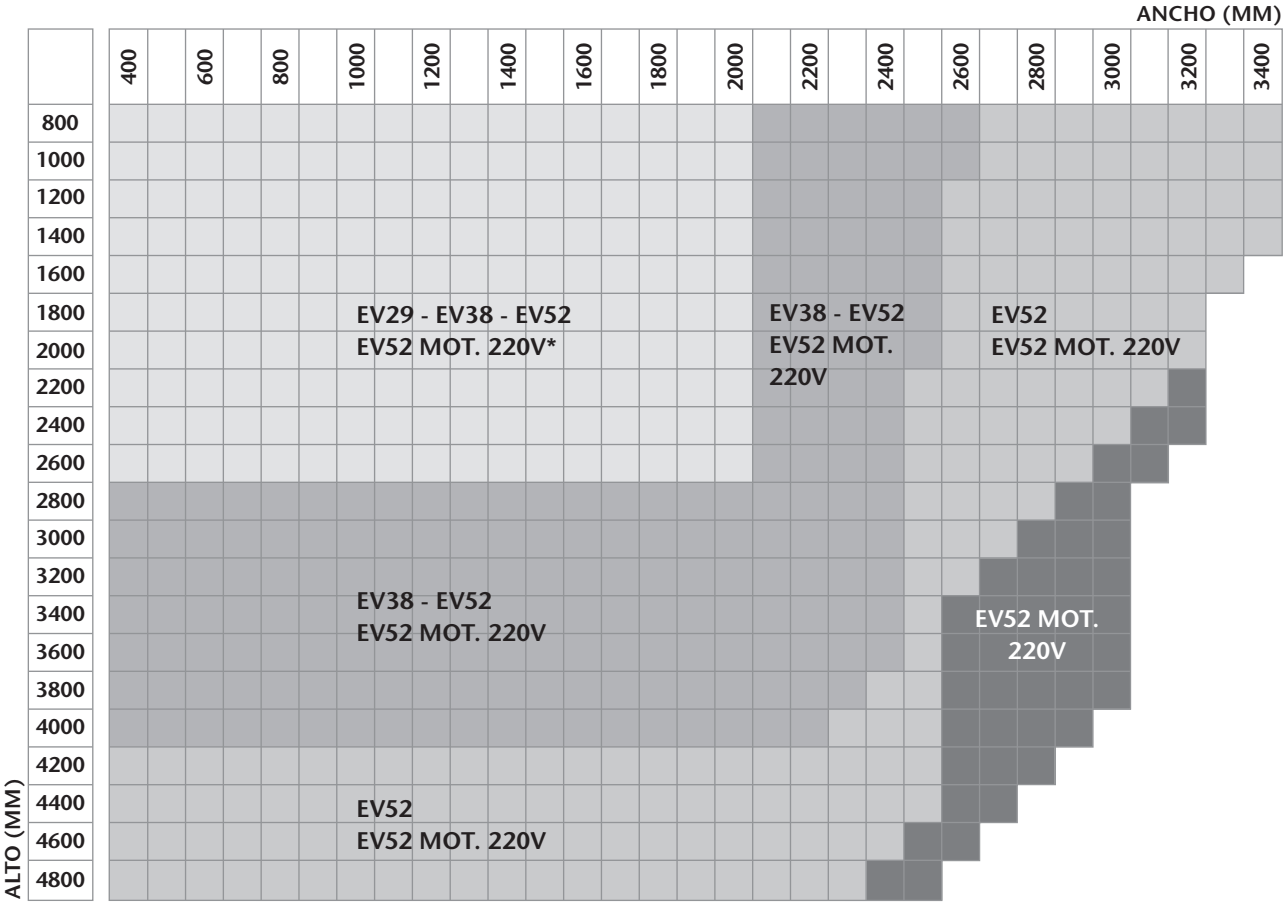

ÁREAS MÁXIMAS PARA CADA LÍNEA.

Los límites pueden variar según cada colección. Ver lista de precios.

* Accionamiento motorizado disponible solamente a partir de 750mm. Consultar recargos en Lista de Precios Motorización Cortina Roller, pág. 1

FLEXALUM
CONTROL SOLAR Y DECORACIÓN

DIMENSIONES MÍNIMAS DE INSTALACIÓN

Medidas soporte metálico standard para EV29 y EV38 (mm)

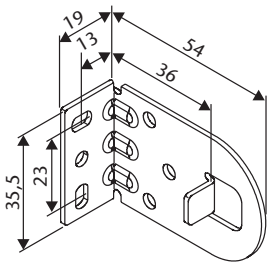

VISTAS LATERALES

LÍNEA	INSTALACIÓN A MURO	INSTALACIÓN A TECHO
EV29	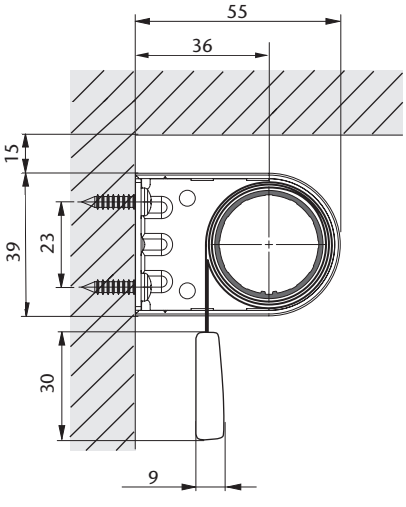	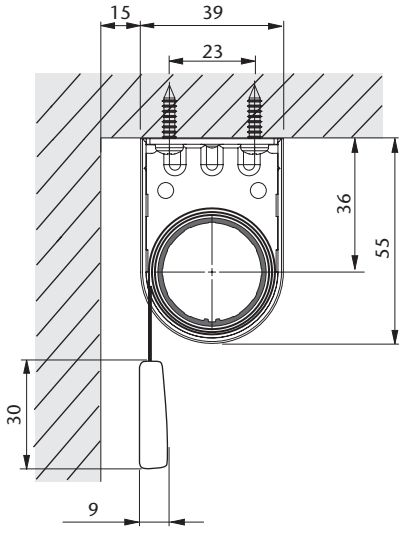
EV38	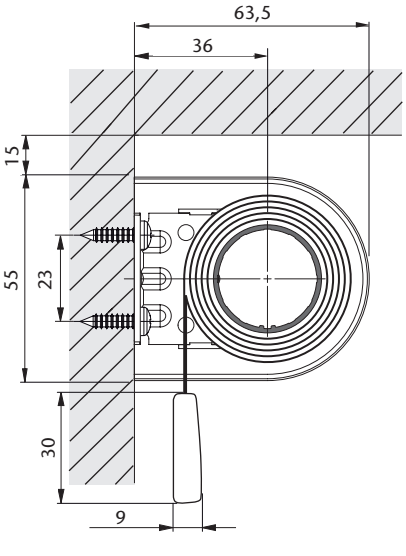	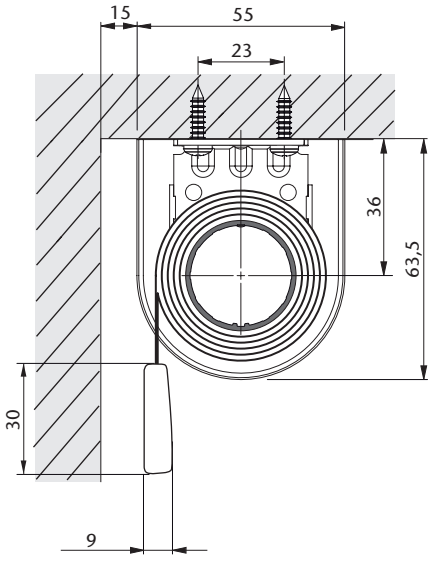

DIMENSIONES MÍNIMAS DE INSTALACIÓN

Medidas soporte metálico standard para EV52 (mm)

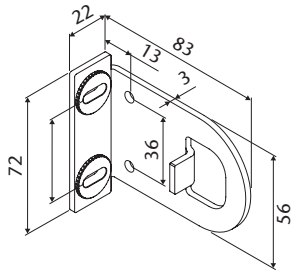

VISTAS LATERALES

LÍNEA	INSTALACIÓN A MURO	INSTALACIÓN A TECHO
EV52	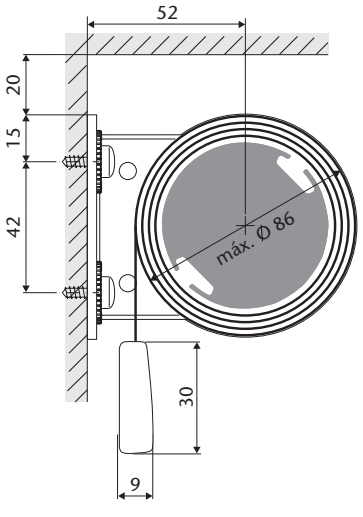	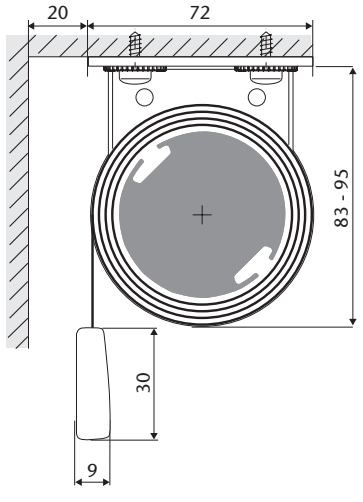

TOMA DE MEDIDAS

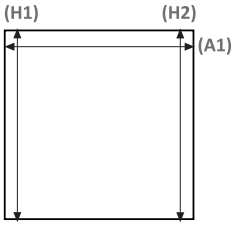

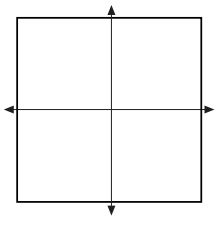

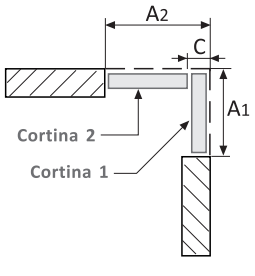

LÍNEA	C
EV29	**56**
EV38	**64**
EV52	**75**

Dentro de Vano

Tome la medida del ancho del vano en la parte superior y reste 2 mm. Para instalación de cortinas individuales que van juntas una al lado de otra, el descuento de los 2 mm en el ancho debe aplicarse **una sola vez**, sin importar la cantidad de cortinas. Tome la medida del alto del vano a la izquierda y a la derecha, escoja la altura menor y reste 5 mm para evitar que la base golpee el vano al desenrollar la cortina. Aplicar el mismo criterio al instalar cortinas multipaño.

Fuera de Vano

Tome la medida del ancho del vano en la parte central de la ventana. Se recomienda añadir 100 mm a cada lado para minimizar el paso de luz.
Tome la medida del alto del vano en la parte central de la ventana. Se recomienda añadir 100 mm para minimizar el paso de luz por la parte inferior de la ventana. Siempre tenga en consideración la presencia de manillas u otros objetos que puedan interferir con el recorrido de la cortina.

Montaje en Esquina

Para la Cortina 1, mida el ancho A1 y reste 2 mm. Para la Cortina 2, mida el ancho A2 y reste C, que corresponde a la profundidad total del soporte más el cabezal. Para el alto siga las instrucciones dependiendo si va dentro o fuera de vano. Obligatoriamente, la Cortina 1 debe tener mando derecho.

GAP DE LUZ

Es importante considerar que por naturaleza del producto Roller Evolution Flexalum®, la tela es siempre más angosta que la medida total de la cortina, lo cual se traduce en espacios a los costados de la cortina que se denominan GAP DE LUZ.

EV29 Y EV38

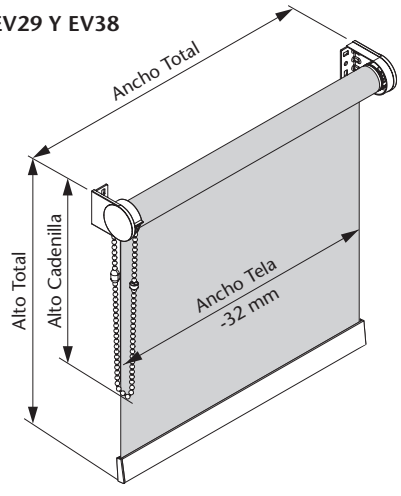

EV29, EV38 Y EV52

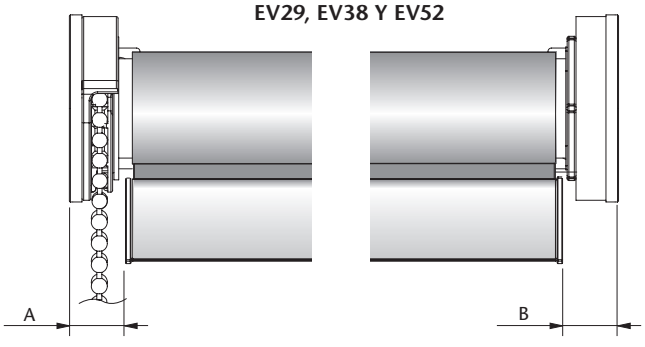

GAP DE LUZ	A	B	TOTAL
EV29 Y EV38	16	16	32
EV52	18	20	38

En su Cortina Roller Evolution Flexalum®, siempre quedarán visibles 1,5 mm de tubo a cada lado, debido a que la tela se corta 3 mm más angosta que el tubo para evitar roces en los bordes del soporte al accionar la cortina.
Puede existir una variación entre 1 y 2 mm por la tolerancia en máquinas de corte y el pegado de la tela en el tubo.

INSTALACIÓN EV29 Y EV38

1. Marque la ubicación de los soportes de instalación, a muro o a techo, perfectamente alineados.

2. Fije los soportes de instalación a muro o a techo.

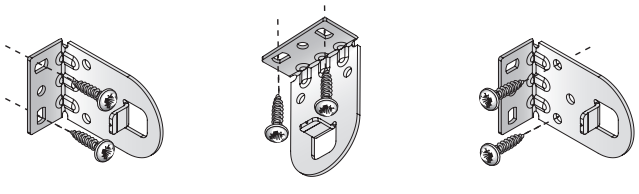

3. Introduzca primero el lado de la puntera retráctil e inserte en el soporte correspondiente a ese lado.

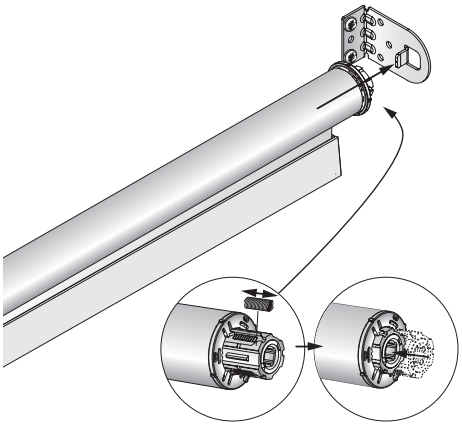

4. Con la puntera comprimida, introduzca del otro lado el sistema de control en el soporte opuesto hasta calzar la pestaña del soporte con la perforación del sistema de control.

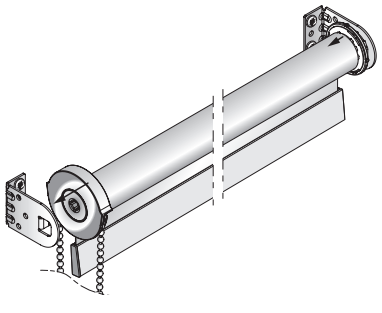

5. Finalmente, introduzca la tapa delgada en el soporte donde está el sistema de control, y la tapa ancha en el soporte donde está la puntera.

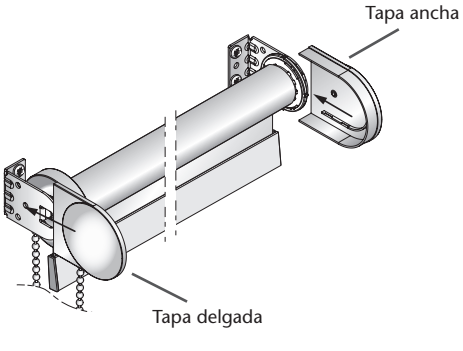

INSTALACIÓN EV52

1. Marque la ubicación de los soportes de instalación, al muro o al techo, perfectamente alineados.
2. Fije los soportes de instalación al muro o al techo.

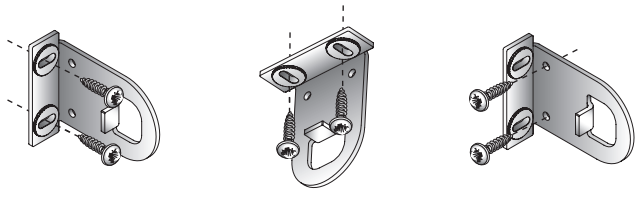

3. Introduzca **primero el lado del sistema de control** en el soporte que corresponda.

CADENA **MOTORIZADO**

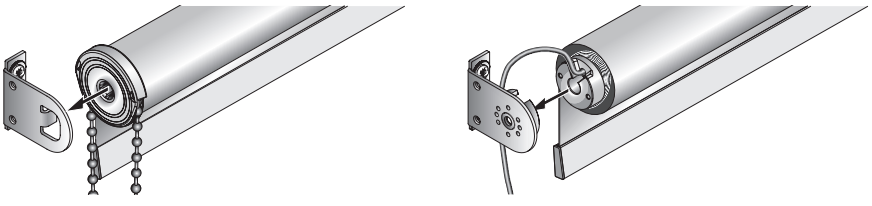

4. Luego, introduzca **el lado de la puntera,** siguiendo estos pasos:

La puntera posee un **anillo** que gira alrededor de un **eje desplazado.**

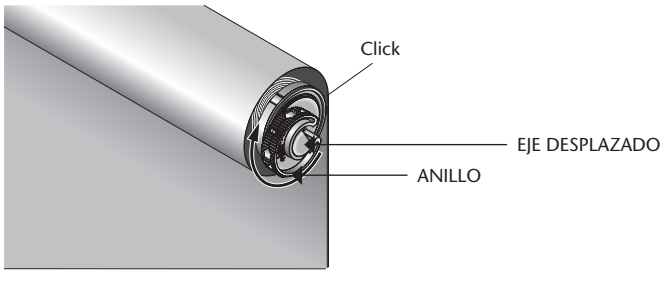

IMPORTANTE:
La cortina Roller EV52 posee una puntera que debe ser posicionada correctamente antes de su instalación en los soportes.

La posición de la puntera depende si la cortina va instalada a MURO o a TECHO y si la puntera está a la DERECHA o a la IZQUIERDA según se muestra en los siguientes dibujos:

4.1 INSTALACIÓN A MURO

A) Puntera Derecha: Procure que la puntera esté en posición de tal modo que la ranura quede vertical y la letra R (mayúscula) impresa en la puntera, se vea por la parte derecha.

PUNTERA DERECHA

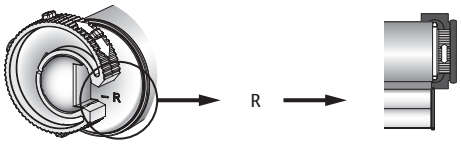

B) Puntera Izquierda: Procure que la puntera esté en posición de tal modo que la ranura quede vertical y la letra L (mayúscula) impresa en la puntera, se vea por la parte izquierda.

PUNTERA IZQUIERDA

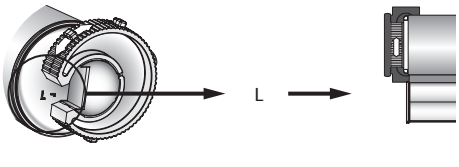

4.2 INSTALACIÓN A TECHO

A) Puntera Derecha: Procure que la puntera esté en posición de tal modo que la ranura quede horizontal y la letra r (minúscula) impresa en la puntera, se vea por la parte de abajo.

PUNTERA DERECHA

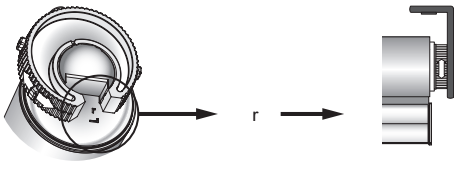

B) Puntera Izquierda: Procure que la puntera esté en posición de tal modo que la ranura quede horizontal y la letra l (minúscula) impresa en la puntera, se vea por la parte de arriba.

PUNTERA IZQUIERDA

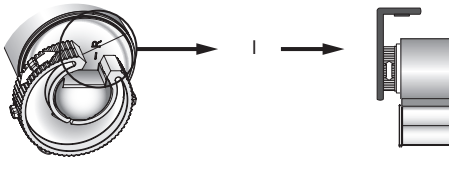

4.3 Una vez posicionada la puntera, introduzca la ranura de la misma en el soporte correspondiente.

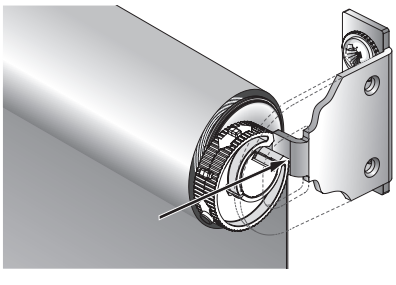

NOTA: En los dibujos referenciales de los puntos 4.3 y 4.4, el soporte se muestra con una sección transparente demarcada por lineas segmentadas. Lo anterior, para poder mostrar el calce de la puntera con el soporte de una forma más clara.

4.4 Gire el anillo alrededor del eje de la puntera hasta que haga “click”.

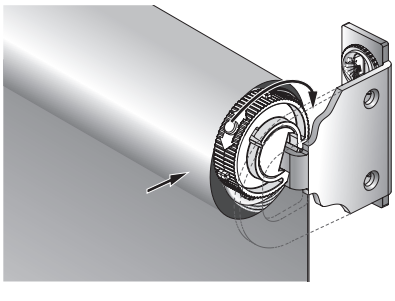

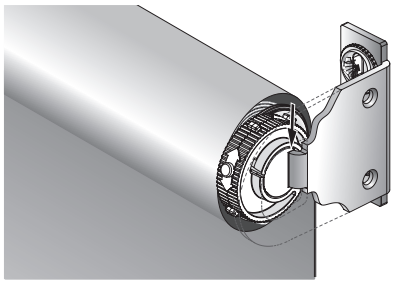

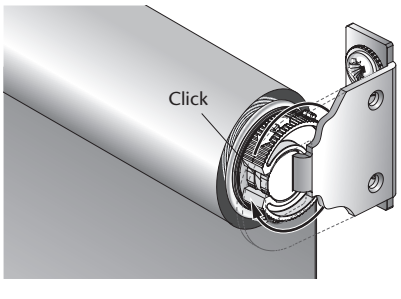

5. Finalmente introduzca ambas tapas en los soportes.

CORTINA ROLLER EVOLUTION

FLEXALUM
CONTROL SOLAR Y DECORACIÓN

ROLLER EVOLUTION EV29 - ACCIONAMIENTO STANDARD

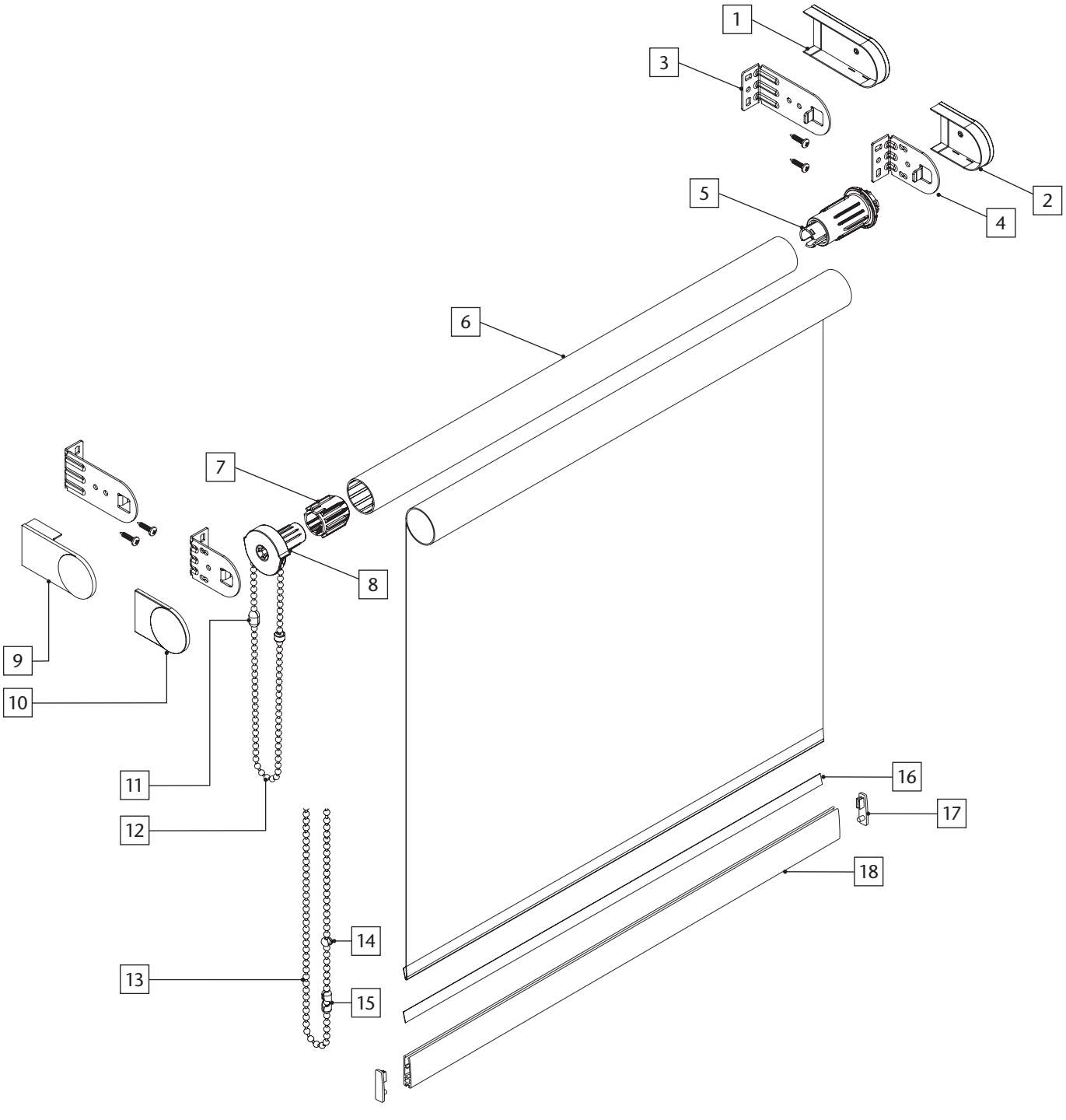

N°	Código	Descripción Artículo	Unid. de compra
1	COROTAP124	TAPA ANCHA SOPORTE DE EXTENSIÓN 29	UN
2	COROTAP118	TAPA ANCHA SOPORTE 29	UN
3	COROSOP101	SOPORTE DE EXTENSIÓN BENTHIN 29/38	PAR
4	COROSOP098	SOPORTE DE INSTALACIÓN BENTHIN 29/38	UN
5	COROPUN023	PUNTERA BENTHIN 29	UN
6	PEROTUB018	TUBO 29 ROLLER BENTHIN	M
7	COROADA034	ADAPTADOR TUBO 29	UN
8	COROSIS043	SISTEMA DE CONTROL BENTHIN 29	UN
9	COROTAP123	TAPA PLANA SOPORTE DE EXTENSIÓN 29	UN

N°	Código	Descripción Artículo	Unid. de compra
10	COROTAP121	TAPA PLANA SOPORTE 29	UN
11	COROCON010	CONECTOR DE CADENA PLÁSTICA	UN
12	COROCAD011	CADENA PLÁSTICA 4,4 X 6 ROLLER	M
13	COROCAD002	CADENA METÁLICA #10	M
14	COROFRE001	TOPE CADENA METÁLICA 4,5	UN
15	COROCON002	CONECTOR DE CADENA METÁLICA	UN
16	COSICIN001	CINTA FIJACIÓN TELA 7X1 MM	M
17	COROTAP047	TAPA BASE ROLLER SLIM (D + I)	UN*
18	PEROBAS012	BASE SLIM 930	M

* La unidad de COROTAP47 corresponde al juego de tapas derecha + izquierda.

5 AÑOS GARANTIA

CORTINA ROLLER EVOLUTION

FLEXALUM
CONTROL SOLAR Y DECORACIÓN

ROLLER EVOLUTION EV38 - ACCIONAMIENTO STANDARD

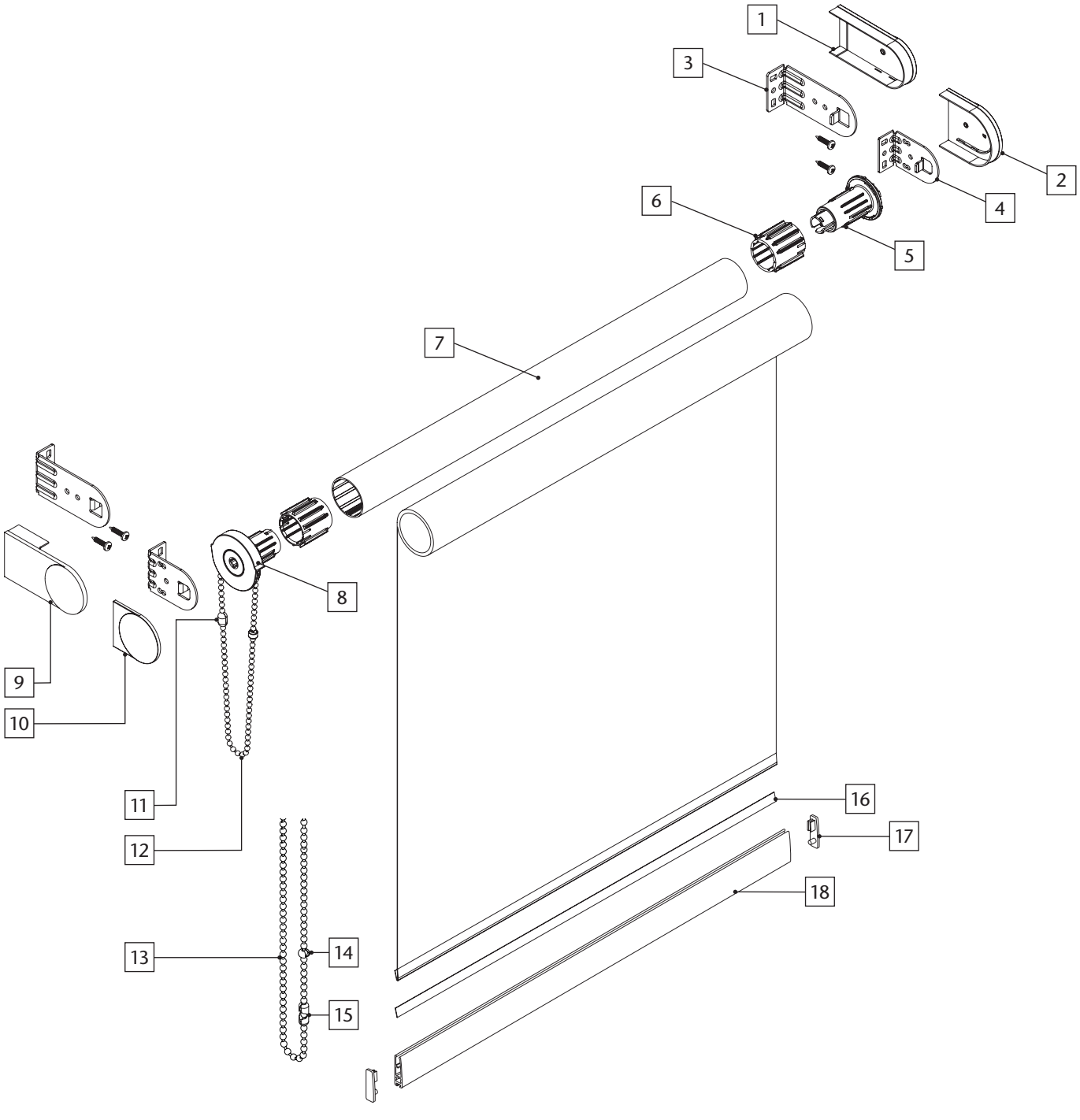

N°	Código	Descripción Artículo	Unid. de compra
1	COROTAP126	TAPA ANCHA SOPORTE DE EXTENSIÓN 38	UN
2	COROTAP116	TAPA ANCHA SOPORTE 38	UN
3	COROSOP101	SOPORTE DE EXTENSIÓN BENTHIN 29/38	PAR
4	COROSOP098	SOPORTE DE INSTALACIÓN BENTHIN 29/38	UN
5	COROPUN022	PUNTERA BENTHIN 38	UN
6	COROADA033	ADAPTADOR TUBO 38	UN
7	PEROTUB033	TUBO 38 ROLLER BENTHIN	M
8	COROSIS042	SISTEMA DE CONTROL BENTHIN 38	UN
9	COROTAP125	TAPA PLANA SOPORTE DE EXTENSIÓN 38	UN

N°	Código	Descripción Artículo	Unid. de compra
10	COROTAP117	TAPA PLANA SOPORTE 38	UN
11	COROCON010	CONECTOR DE CADENA PLÁSTICA	UN
12	COROCAD011	CADENA PLÁSTICA 4,4 X 6 ROLLER	M
13	COROCAD002	CADENA METÁLICA #10	M
14	COROFRE001	TOPE CADENA METÁLICA 4,5	UN
15	COROCON002	CONECTOR DE CADENA METÁLICA	UN
16	COSICIN001	CINTA FIJACIÓN TELA 7X1 MM	M
17	COROTAP047	TAPA BASE ROLLER SLIM (D + I)	UN*
18	PEROBAS012	BASE SLIM 930	M

* La unidad de COROTAP47 corresponde al juego de tapas derecha + izquierda.

5 AÑOS GARANTIA

Vigencia: Septiembre 2019 | Reemplaza Febrero 2016

CORTINA ROLLER EVOLUTION

FLEXALUM
CONTROL SOLAR Y DECORACIÓN

ROLLER EVOLUTION EV52 - ACCIONAMIENTO STANDARD

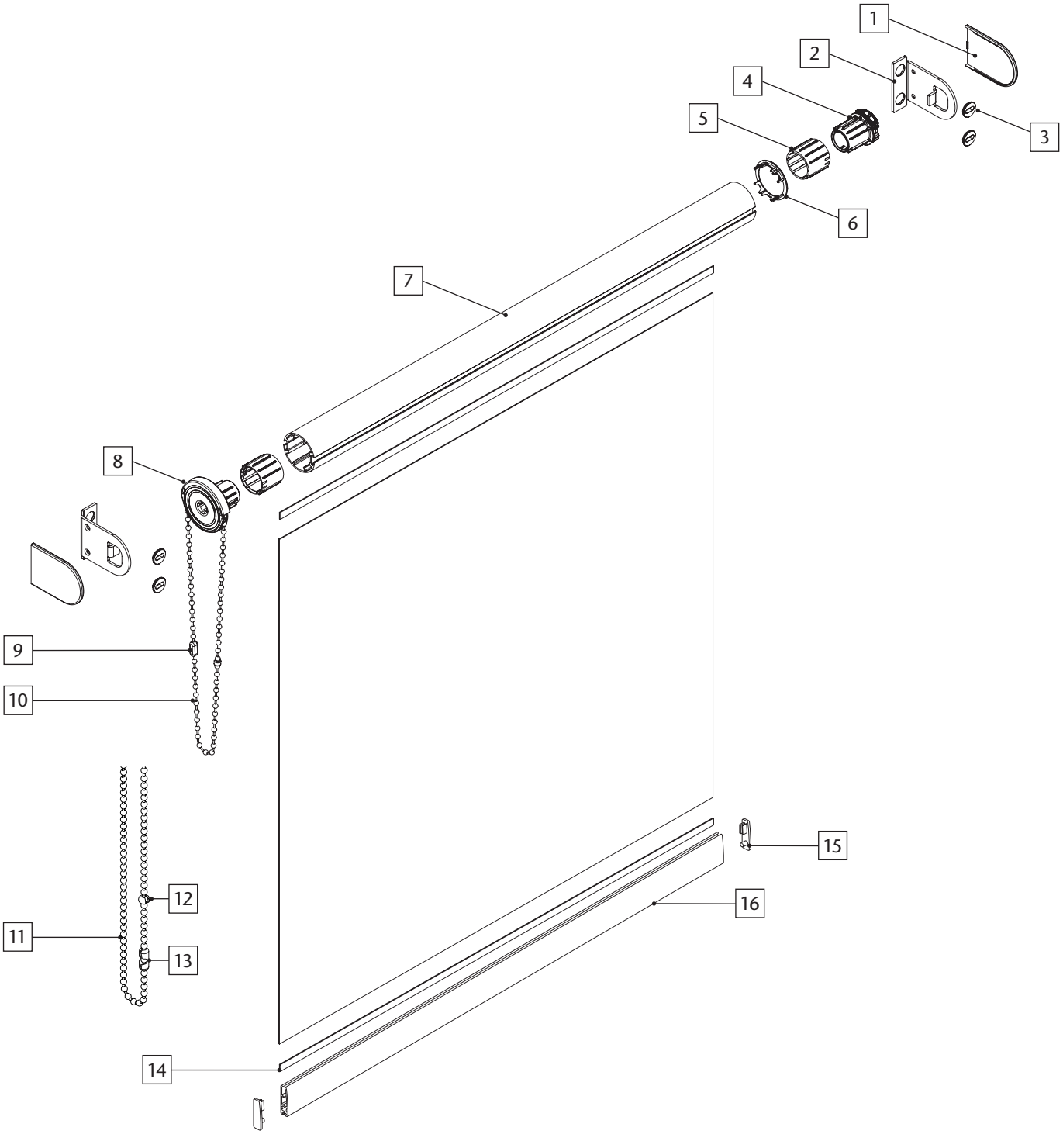

N°	Código	Descripción Artículo	Unid. de compra
1	COROTAP122	TAPA SOPORTE 52	UN
2	COROSOP099	SOP. DE INSTALACIÓN STANDARD BENTHIN 52	UN
3	COROOJE001	OJETILLO TORNILLO SOPORTE BENTHIN 52	SET
4	COROPUN024	PUNTERA BENTHIN 52	UN
5	COROADA035	ADAPTADOR TUBO 52	UN
6	COROINS025	INSERTO TUBO 52	UN
7	PEROTUB040	TUBO 52 ROLLER BENTHIN	M
8	COROSIS044	SISTEMA DE CONTROL BENTHIN 52	UN

N°	Código	Descripción Artículo	Unid. de compra
9	COROCON010	CONECTOR DE CADENA PLÁSTICA	UN
10	COROCAD011	CADENA PLÁSTICA 4,4 X 6 ROLLER	M
11	COROCAD002	CADENA METÁLICA #10	M
12	COROFRE001	TOPE CADENA METÁLICA 4,5	UN
13	COROCON002	CONECTOR DE CADENA METÁLICA	UN
14	COSICIN001	CINTA FIJACIÓN TELA 7X1 MM	M
15	COROTAP047	TAPA BASE ROLLER SLIM (D + I)	UN*
16	PEROBAS012	BASE SLIM 930	M

* La unidad de COROTAP47 corresponde al juego de tapas derecha + izquierda.

5 AÑOS GARANTIA

CORTINA ROLLER EVOLUTION

FLEXALUM
CONTROL SOLAR Y DECORACIÓN

ROLLER EVOLUTION EV52 - ACCIONAMIENTO MOTORIZADO 220V

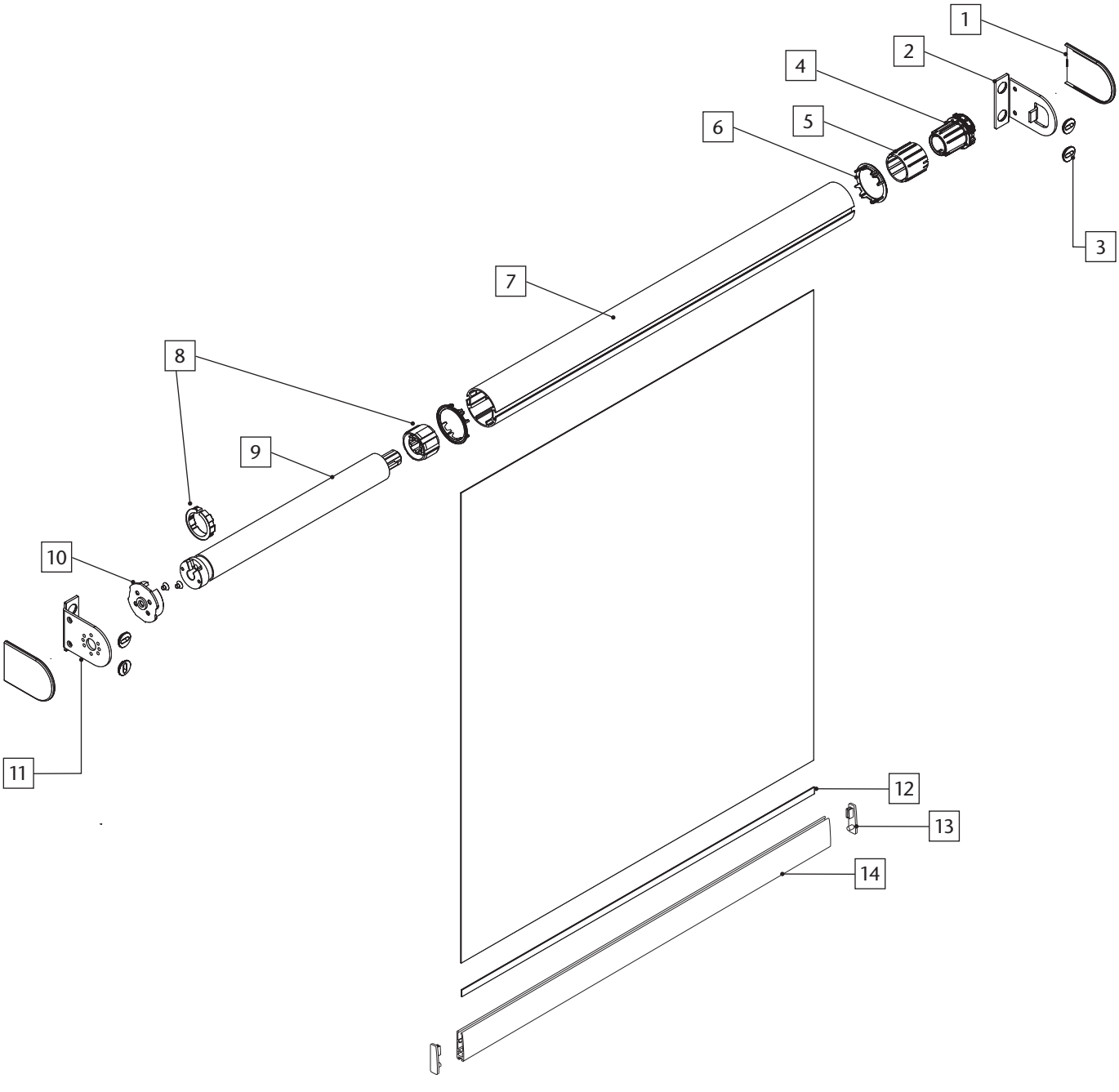

N°	Código	Descripción Artículo	Unid. de compra
1	COROTAP122	TAPA SOPORTE 52	UN
2	COROSOP099	SOP. DE INSTALACIÓN STANDARD BENTHIN 52	UN
3	COROOJE001	OJETILLO TORNILLO SOPORTE BENTHIN 52	SET
4	COROPUN024	PUNTERA BENTHIN 52	UN
5	COROADA035	ADAPTADOR TUBO 52	UN
6	COROINS025	INSERTO TUBO 52	UN
7	PEROTUB040	TUBO 52 ROLLER BENTHIN	M
8	MOROKIT184	RUEDA Y CORONA MOTOR NR35 TUBO P52	UN

N°	Código	Descripción Artículo	Unid. de compra
9	MOROMOT058	MOTOR NR35S 6/28 (220V/50HZ) - REGGIA	UN
	MOROMOT059	MOTOR NR35RF 6/28 (220V/50HZ) - REGGIA	UN
10	MOROSOP052	SOPORTE Y ADAPTADOR MOTOR NR35 - EV52	UN
11	COROSOP100	SOP. DE INSTALACIÓN ESPECIAL BENTHIN 52	UN
12	COSICIN001	CINTA FIJACIÓN TELA 7X1 MM	M
13	COROTAP047	TAPA BASE ROLLER SLIM (D + I)	UN*
14	PEROBAS012	BASE SLIM 930	M

* La unidad de COROTAP47 corresponde al juego de tapas derecha + izquierda.

5 AÑOS GARANTIA

FLEXALUM
CONTROL SOLAR Y DECORACIÓN

ROLLER EVOLUTION EV52 - ACCIONAMIENTO MOTORIZADO 220V MULTIPAÑO

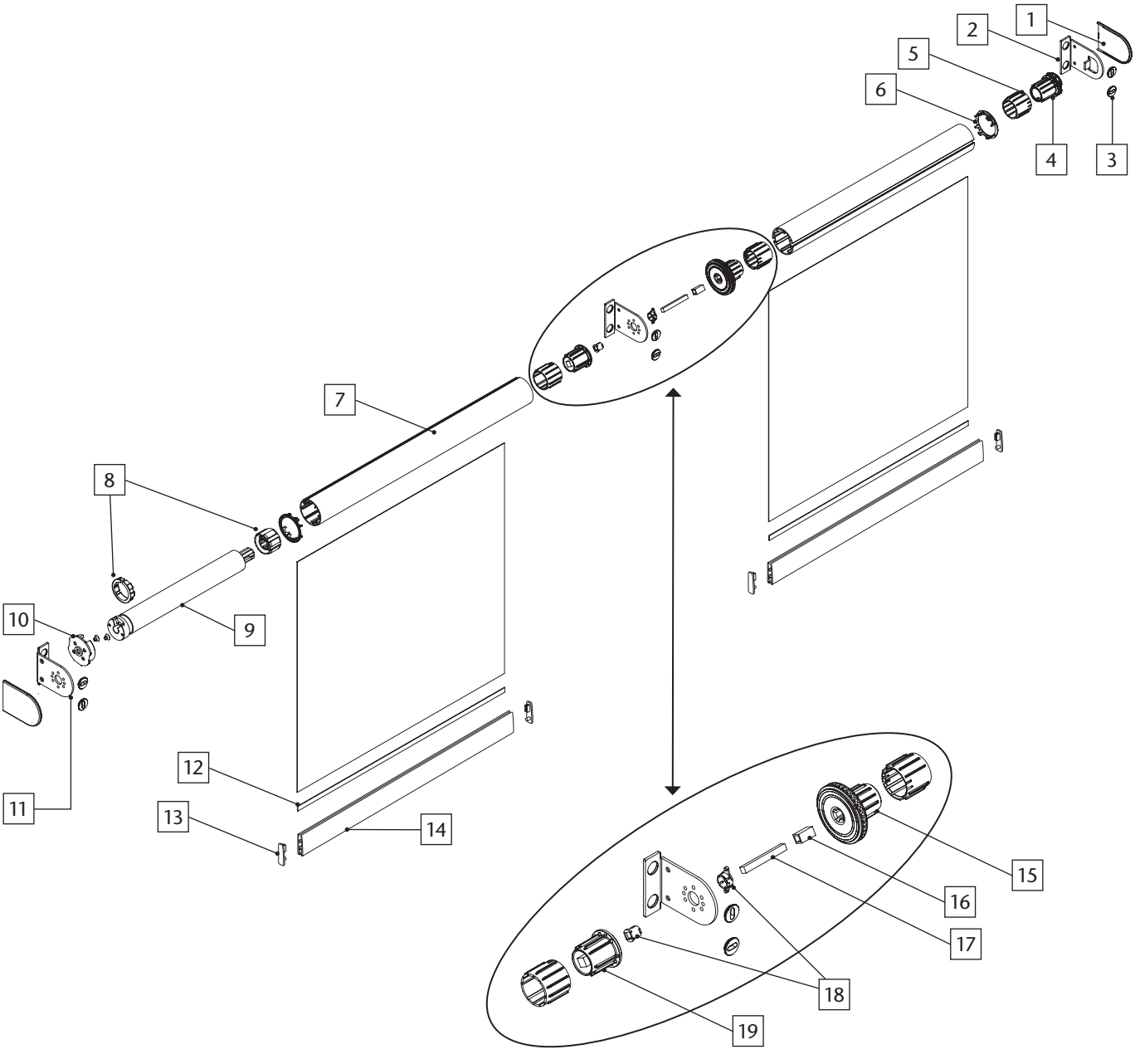

N°	Código	Descripción Artículo	Unid. de compra
1	COROTAP122	TAPA SOPORTE 52	UN
2	COROSOP099	SOP. DE INSTALACIÓN STANDARD BENTHIN 52	UN
3	COROOJE001	OJETILLO TORNILLO SOPORTE BENTHIN 52	SET
4	COROPUN024	PUNTERA BENTHIN 52	UN
5	COROADA035	ADAPTADOR TUBO 52	UN
6	COROINS025	INSERTO TUBO 52	UN
7	PEROTUB040	TUBO 52 ROLLER BENTHIN	M
8	MOROKIT184	RUEDA Y CORONA MOTOR NR35 TUBO P52	UN
9	MOROMOT058	MOTOR NR35S 6/28 (220V/50HZ) - REGGIA	UN
	MOROMOT059	MOTOR NR35RF 6/28 (220V/50HZ) - REGGIA	UN

N°	Código	Descripción Artículo	Unid. de compra
10	MOROSOP052	SOPORTE Y ADAPTADOR MOTOR NR35 - EV52	UN
11	COROSOP100	SOPORTE DE INSTALACIÓN ESPECIAL BENTHIN 52	UN
12	COSICIN001	CINTA FIJACION TELA 7X1 MM	M
13	COROTAP047	TAPA BASE ROLLER SLIM (D + I)	UN*
14	PEROBAS012	BASE SLIM 930	M
15	COROSIS045	SISTEMA ACOPLADA BENTHIN 52	UN
16	COROADA036	ADAPTADOR EJE ACOPLADA BENTHIN 52	UN
17	COROEJE001	EJE 60 ACOPLADA BENTHIN 52	UN
18	COROINS026	INSERTO EJE ACOPLADA BENTHIN 52	UN
19	COROPUN025	PUNTERA ACOPLADA BENTHIN 52	UN

* La unidad de COROTAP47 corresponde al juego de tapas derecha + izquierda.

5 AÑOS GARANTIA

CARACTERÍSTICAS DEL PRODUCTO

Las telas utilizadas en la fabricación de las Cortinas Roller Evolution Flexalum®, como cualquier otro producto textil, están sujetas a ciertas variaciones asociadas a su tejido y composición. Ligeras arrugas o leves ondulaciones podrán ser percibidas en el cuerpo de la cortina, en los extremos y en las zonas donde se manipula la tela. Estas características no suelen apreciarse a simple vista, ya sea observando la cortina desde el frente o por atrás, pero puede que sean visibles desde algún ángulo lateral o cuando la incidencia de luz es tangencial.

CURVATURA

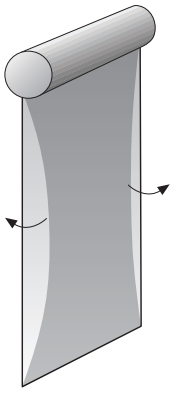

ONDULACIONES

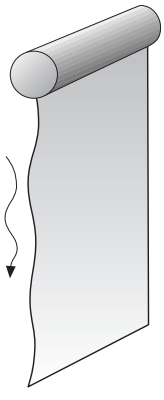

Las Cortinas Roller Evolution Flexalum® sólo pueden ser fijadas a través de soportes instalados en los extremos del tubo, por lo tanto, el tubo al soportar su propio peso más el de la tela y la base, inevitablemente sufrirá algún grado de flexión. Esto puede provocar ligeras marcas en forma de "V" en la tela, que van en aumento dependiendo del área de la cortina.

EFECTO "V"

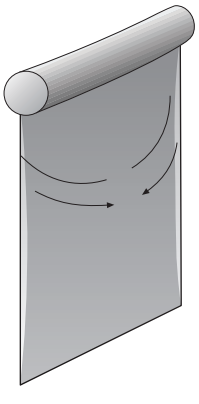

Todas las telas -además- pueden presentar ligeros cambios de tonalidad con respecto al libro de muestras, lo cual se debe a diferencias entre los lotes de fabricación que se transmiten a la cortina terminada. Todas estas situaciones deben ser percibidas como una característica normal de la tela y no son consideradas como fallas ni afectas a garantía.